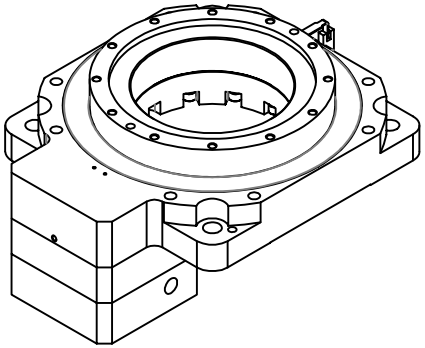

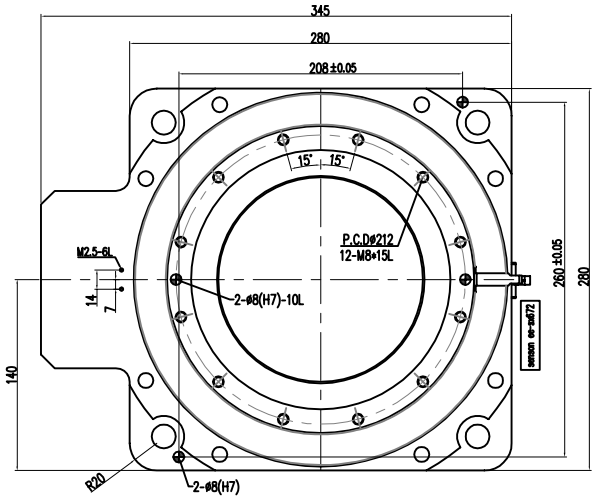

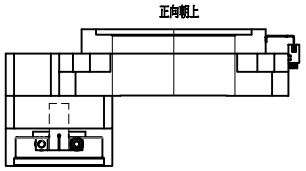

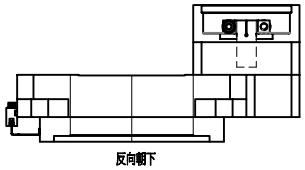

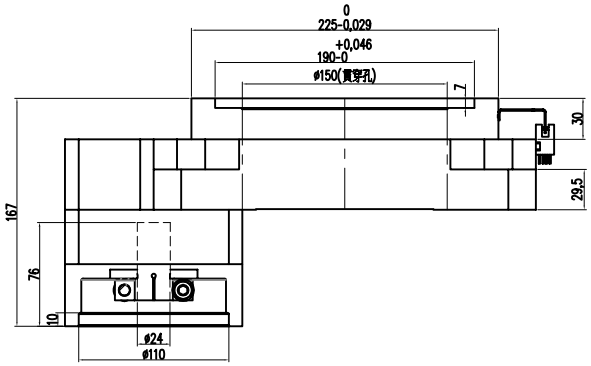

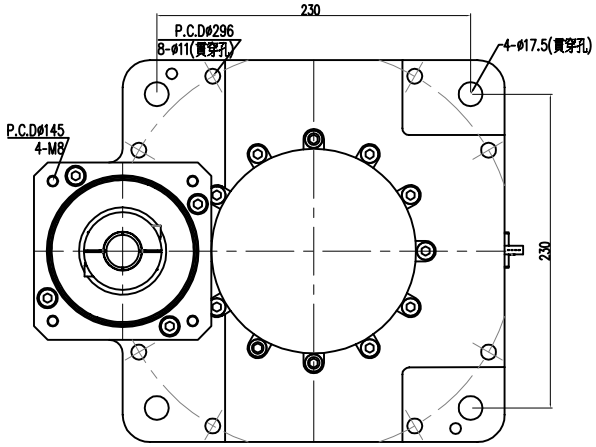

型號/Model	RDV280-10-N-(24-110-145-M8)	額定扭距/Nominal Output Torque	Nm (Max.540Nm)				
精度/Backlash	≦1(arc-min)	額定轉速/Nominal Input Speed	2000 RPM	噪音/Noise	≦71db	重量/Weight	18 (kg)
減速比/Ratio	1:10	軸向荷重/Max.Axial Load	7000 N	(反)軸向荷重/(Reverse)Max.Axial Load	3500N		
容量/Capacity	sevro motor shaft ø24 flange 110 p.c.dø145-M8	轉動慣量/Rotational inertia	200	單位/Unit:	mm		

CST嘉晟精密有限公司

JIA CHENG PRECISION MACHINERY CO.,LTD.