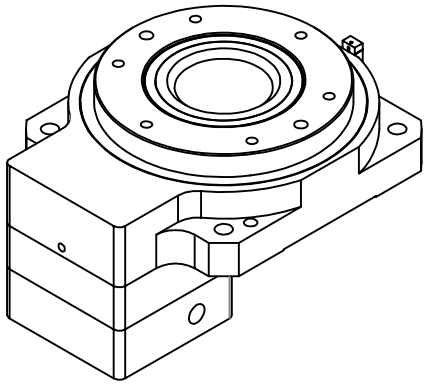

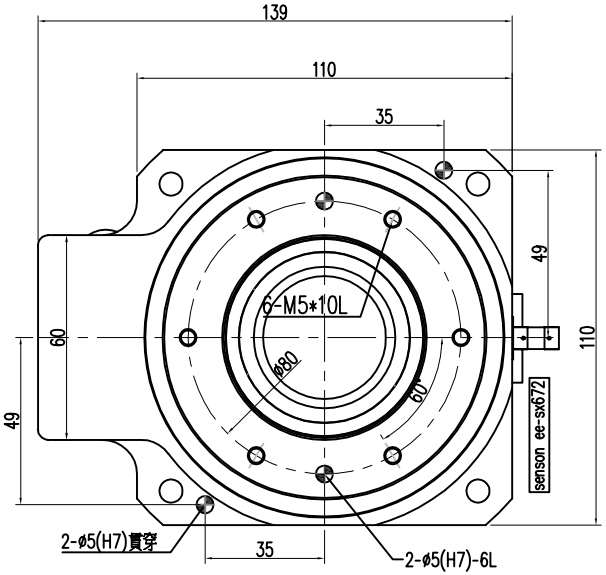

正向朝上

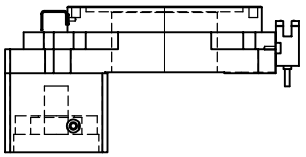

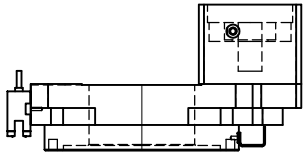

反向朝下

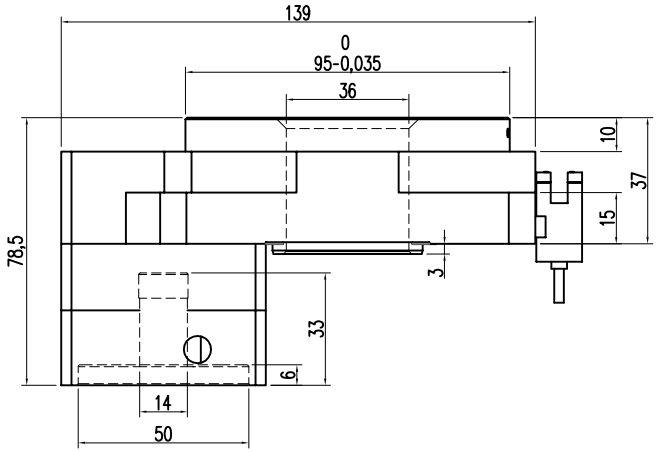

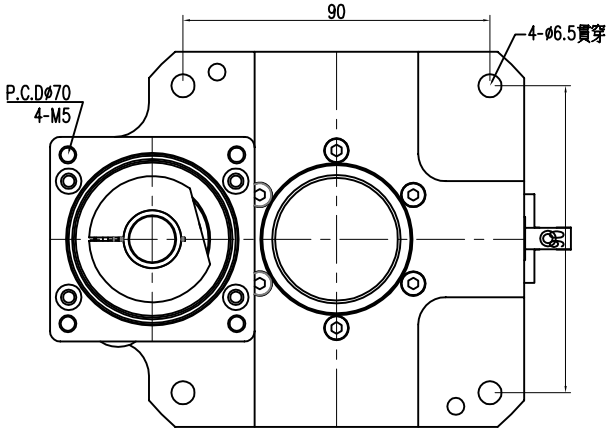

型號/Model	RDV110-010-N-(14-5-70-M5)	額定扭距/Nominal Output Torque	Nm				CST嘉晟精密有限公司
精度/Backlash	≦1(arc-min)	額定轉速/Nominal Input Speed	3000 RPM	噪音/Noise	≦65db	重量/Weight 2.2 (kg)	JIA CHENG PRECISION MACHINERY CO.,LTD.
減速比/Ratio	1:10	軸向負荷/Max.Axial Load	1000 N (反)軸向荷重/(Reverse)Max.Axial Load 500N				
容量/Capacity	sevro motor(200W~400W) shaft ø14 flange 50 p.c.dø70-M5	轉動慣量/Rotational inertia	0.14	單位/Unit:	mm		